ABADECOM

FABRICANDO UN MUNDO MEJOR

CATÁLOGO VIALES 2024

ÍNDICE

Separador de carril bici reflectante ..... Pág _ 3
Baliza truncada fotoluminiscente
Eco-Baliza fotoluminiscente ..... Pág _ 4
Bolardo/Pilona fija reflectante
Bordillo Isleta ..... Pág _ 5
Bordillo Jolly
Imbornal ..... Pág _ 6
Clapeta
Protector parachoques ..... Pág _ 7
Pavimiento
Arqueta ..... Pág _ 8
Funda de alcantarillado
Rotondas Modulares ..... Pág _ 9
Tope de parking

Made in Spain

C/ de la Travessia 15B
Edif: Innsomnia, 46024, Valencia.
España
Tefl: (+34) 656 71 69 84
info@abadecom.com
www.abadecom.com

ECO FRIENDLY

ABADECOM

SEPARADOR DE CARRIL BICI REFLECTANTE

Material: 100% PVC reciclado/ 100% reciclable.

Color: Negro. (Con pintura homologada con esferrillas para aumentar su visibilidad/tira reflectante de alta intensidad y pieza fotoluminiscente)

Color de la pieza fotoluminiscente: Verde.

Peso: 6,5 kg.

Dimensiones: 700x160x100 mm.

Tornillos de anclaje recomendados: 12x100 mm.

Tiempo de Atenuación de la pieza fotoluminiscente, según norma UNE 23035: Mayor que 26.600 minutos.

BALIZA TRUNCADA FOTOLUMINISCENTE

Material: Cilindro truncado con cuerpo de plástico 100% reciclado/100% reciclable y pieza fotoluminiscente inscrustada.

Color del cilindro: Terracota (Imitación a madera).

Color de la pieza fotoluminiscente: Verde.

Altura: 65 mm.

Ancho: 86 mm.

Base: 125 mm.

Diámetro de la pieza fotoluminiscente: 67 mm.

Peso: 0,550 kg

Tiempo de Atenuación de la pieza fotoluminiscente, según norma UNE 23035: Mayor que 26.600 minutos.

ABADECOM

ECO-BALIZAS FOTOLUMINISCENTE

Material: 100% PVC reciclado/ 100% reciclable.

Color del fuste: Terracota (Imitación a madera).

Color de la pieza fotoluminiscente: Verde.

Altura del fuste: 700 mm. (Varias medidas opcionalmente)

Empotramiento: 200 mm.

Ancho del fuste: 100 mm.

Espesor del fuste: 30 mm.

Tiempo de Atenuación de la pieza fotoluminiscente, según norma UNE 23035: Mayor que 26.600 minutos.

BOLARDO/PILONA FIJA REFLECTANTE

Material: PVC 100% reciclado con tubo de hierro en su interior.

Características principales:

- Idéntica apariencia a una de hierro o fundición (No se oxidan/Cero mantenimiento)
- Gran resistencia a grasas, aceites y numerosos disolventes (Alta resistencia a la abrasión).

Color de la banda reflectante: Blanco.

Altura: 1004 mm.

Diámetro: 100 mm.

Altura útil de instalación: 814 mm.

Colores: Negro / Rojo / Otros colores consultar.

Peso: 6,00 kg

ABADECOM

BORDILLO ISLETA

Material: 100% PVC Reciclado/ 100% reciclable.

Color: Negro, Amarillo, Blanco.

Peso bordillo recto: 11,5 kg.

Peso bordillo curva: (R.30: 6 kg / R.50: 11 kg)

Dimensiones bordillo recto: 100x13x14 cm.

Dimensiones bordillo curva: 60x13x15 cm.

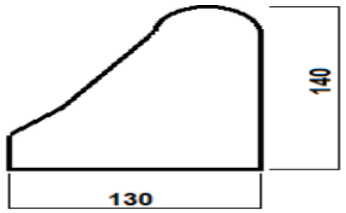

(3 ud tornillos, 10 x140 mm tornillo + arandela, NO INCLUIDOS EN EL PRECIO)

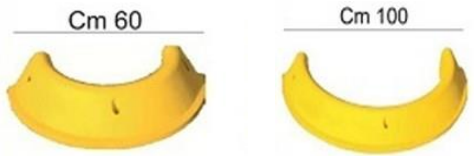

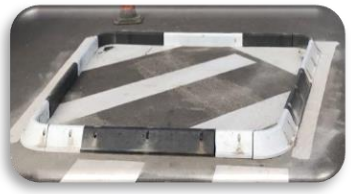

BORDILLO JOLLY

Material: PVC 100% Reciclado y 100% reciclable.

Color: Negro, Blanco, Amarrilo, Rojo.

Medidas: 520x145x170 mm.

Peso: 5,95 kg

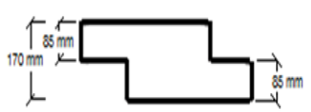

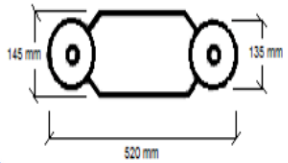

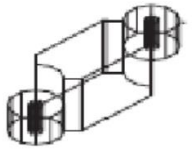

1 pivote (no incluido en precio)

Tornillos recomendados (pivotes 12x300 mm)

ABADECOM

IMBORNAL

Material: PP + EPDM reciclado y reciclable

Color: Negro.

Peso: 2.46 kg

Tolerancia: Tolerancia general angular +3 o tolerancia general +0.2

Medidas: En MM

CLAPETA

Material: PP + EPDM reciclado y reciclable

Color: Negro.

Tolerancia: Tolerancia general angular +3 o tolerancia general +0.2

Peso: 0.300 kg

Medidas: En MM

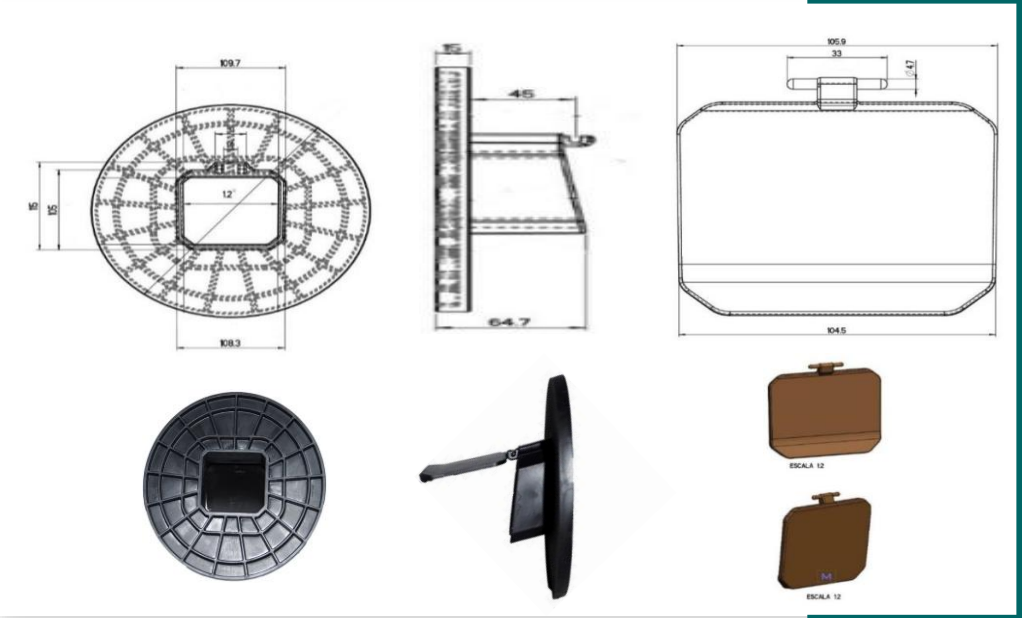

ABADECOM

PROTECTOR PARACHOQUES

Material: 100% PVC reciclado/ 100% reciclable.

Color: Negro.

Medidas 180º: 1000x180x14 mm.

Medidas 90º: 1000x10.5+10.5x14 mm.

Color: Negro con cinta amarilla reflectante.

Peso 180º: 5.5 kg

Peso 90º: 4.5 kg

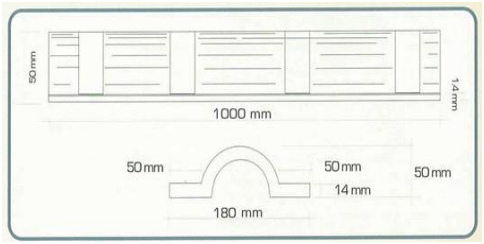

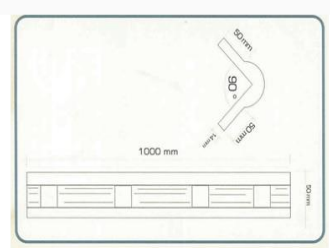

PAVIMENTO

Material: 100% PVC reciclado/ 100% reciclable.

Espacio entre piezas: 5 mm.

Colores: Negro.

Peso: 1.30 kg

Medidas: En MM

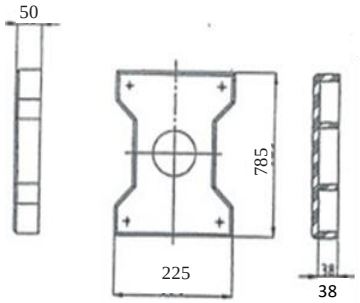

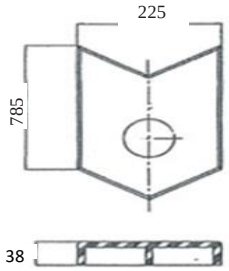

ABADECOM

ARQUETA

Material: 85% PP Reciclado/15% Cáscara de Arroz

Color: Negro.

Medidas: En MM.

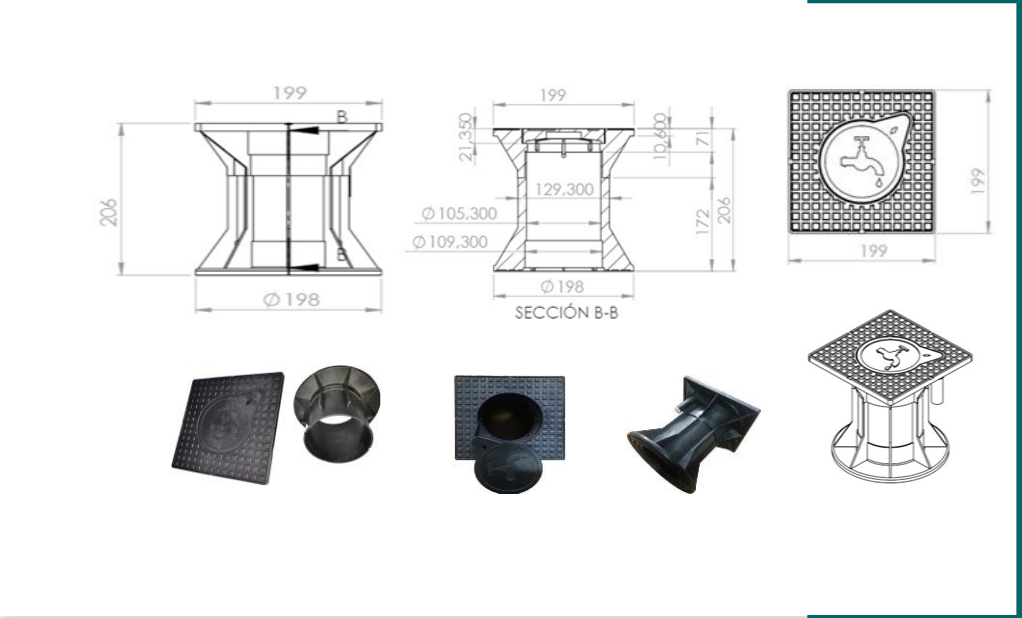

FUNDA DE ALCANTARILLADO

Material: PVC 100% reciclado y reciclable

Color: Negro.

Resistencia: 80/85 SHA

Peso: 3.46 kg

Medidas: En MM

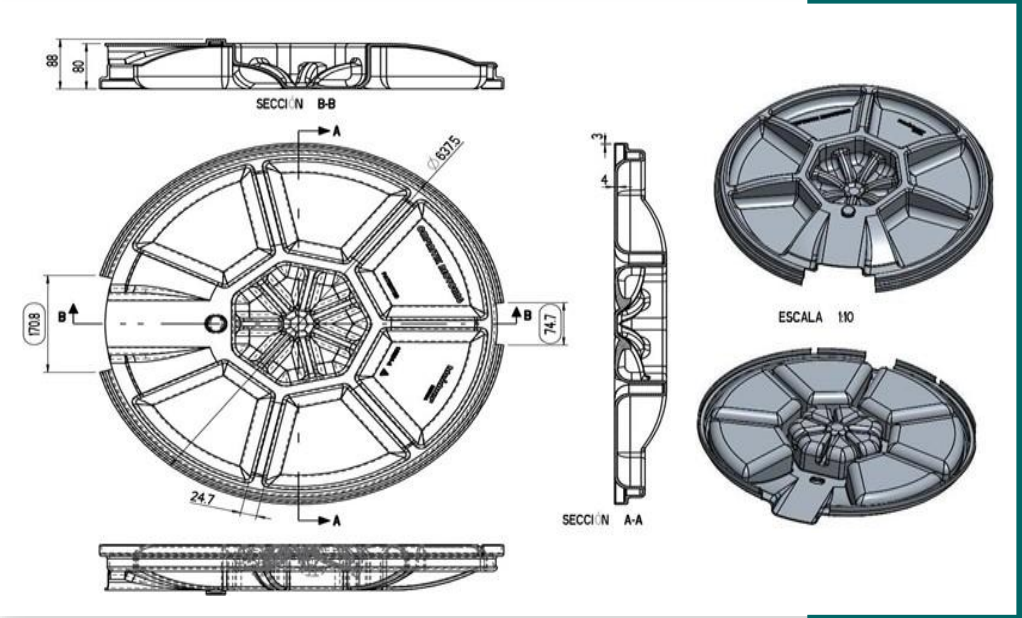

ABADECOM

ROTONDAS MODULARES

Material: PVC reciclado/reciclable

Color: Negro/Amarillo/Blanco.

Medidas: En CM.

Diametros interior/Exteriore Disponibles:

Ext. (metros)	Int. (metros)	Ext. (metros)	Int. (metros)
5.10	3.10	12.00	10.00
6.60	4.60	13.80	11.80
7.20	5.20	15.00	13.00
7.65	5.65	15.90	13.90
8.30	6.30	18.00	16.00
9.90	7.90	20.10	18.10

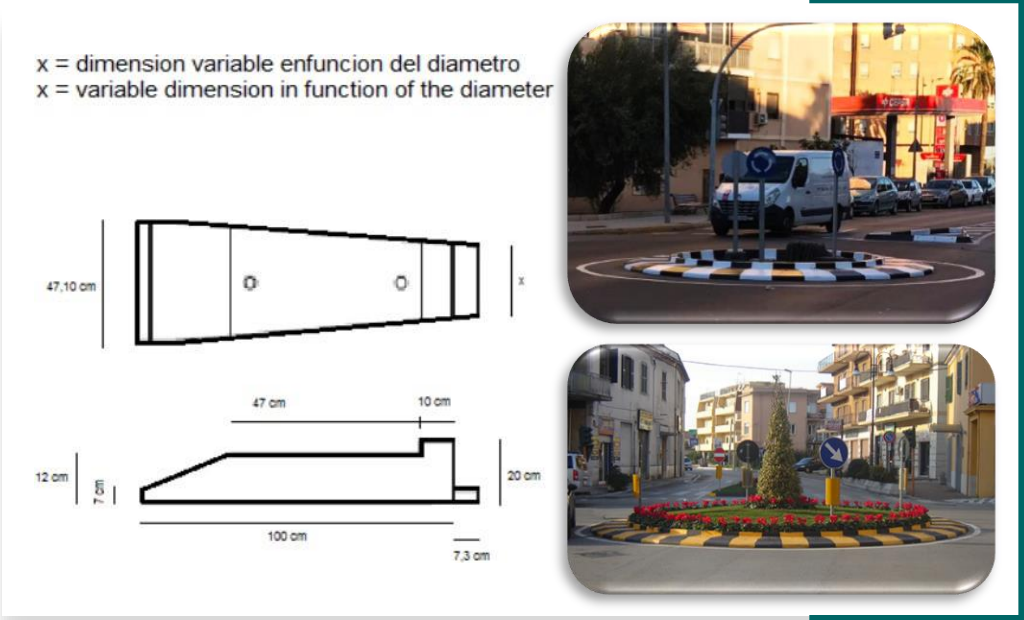

TOPE DE PARKING

Material: 100% PVC reciclado/ 100% reciclable.

Color: Negro. (con tira reflectante amarrilla de alta intensidad)

Peso: 6,5 kg.

Dimensiones: 700x160x100 mm.

Tornillos de anclaje recomendados: 10x100 mm.

ABADECOM

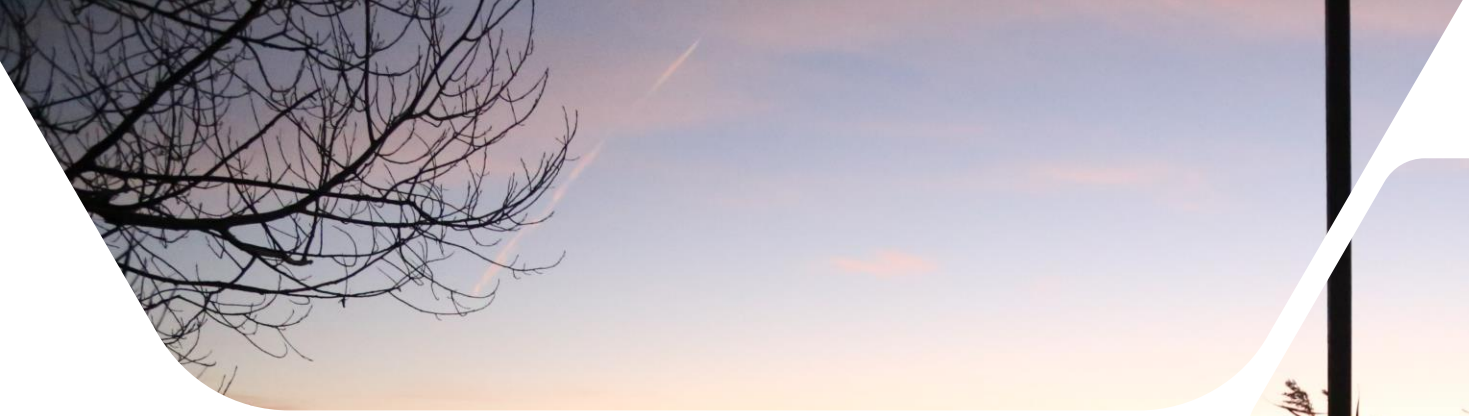

OFICINA CENTRAL

C/ de la Travessia 15B
Edif: Innsomnia, 46024, Valencia. España
Tefl: (+34) 656 71 69 84
info@abadecom.com
www.abadecom.com

Delegación Costa Rica

C/ 100 ave 23B # 25 Pavas, San José. Costa Rica

Delegación Portugal

Rua Prof. Henrique de Barros 4, Prior Velho. Lisboa. Portugal

Delegación Colombia

Cra. 19 Nº. 166-52
Bogotá, Colombia.

Delegación Norte

Pontevedra. Galicia. España

Delegación Paraguay

Calle: Chile número 980, Barrio Catedral, Asunción, Paraguay

Fabricado en Comunidad Valenciana

Made in Spain

ABADECOM